PCEC, RSSS
Екрановані адаптери на напругу до 20 кВ

Екрановані кутові та прямі адаптери для під'єднання кабелів із пластмасовою ізоляцією напругою до 20 кВ до РУ з газовою ізоляцією і трансформаторів із бушингами типу A (250A)

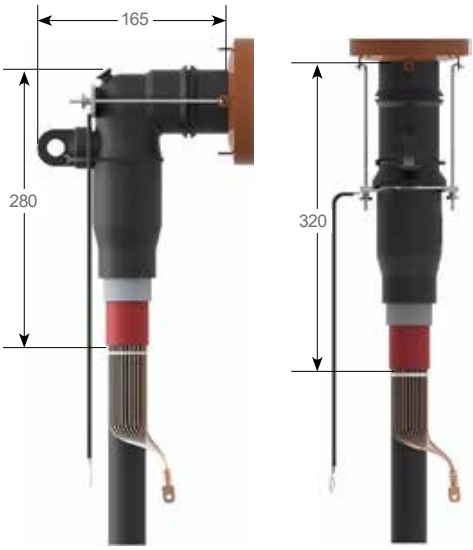

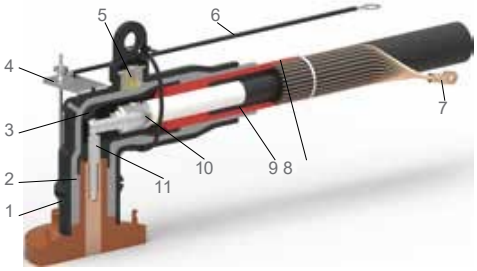

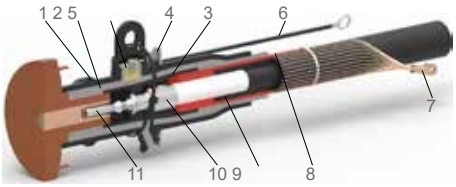

Втичні екрановані адаптери RSES/RSSS розроблено для під'єднання одно- і трижильних кабелів із пластмасовою ізоляцією до вимикачів із газовою ізоляцією і трансформаторів напругою до 24 кВ.
Адаптер підключається до бушингів, виконаних за стандартом EN 50181 тип A (250A).

КОНСТРУКЦІЯ
Корпус адаптера із зовнішнім і внутрішнім провідними шарами виготовлений із товстостінної EPDM гуми та забезпечує ізоляцію і герметизацію підключення до бушингу. Еластичний силіконовий стрес-конус виконує функцію розподілу напруженості електричного поля і герметизації з боку кабелю. Ізольована ділянка з боку кабелю дає змогу проводити випробування оболонки кабелю в під'єднаному стані.
Механічний наконечник відповідає IEC-61238-1 і може встановлюватися, як на мідні, так і на алюмінієві жили (клас 1 або 2).
Адаптери Raychem RSES/RSSS призначені для зовнішньої та внутрішньої установки. У корпус адаптера вбудовано контакт ємнісного дільника напруги для перевірки наявності або відсутності напруги або фазування. Контакт ємнісного дільника напруги закривається знімним ковпачком із провідного матеріалу.

МОНТАЖ
Конструкція адаптера дає змогу застосовувати інструменти для видалення напівпровідникового екрана з мінімальною шириною ступені екрана до 40 мм. Після оброблення на кабель із нанесеним мастилом насувається стрес-конус, який одночасно надійно герметизує адаптер на зовнішньому покриві кабелю. Монтаж механічного наконечника з великим робочим діапазоном легко виконується завдяки зривним болтам. Після цього зі змазкою насувається корпус адаптера.

Для кутових адаптерів контактна шпилька вкручується в наконечник шестигранним ключем, що входить до комплекту поставки. На бушингу адаптер фіксується за допомогою знімної кріпильної скоби.
Для екранованих трижильних кабелів з мідним дротяним екраном і без броні необхідно замовляти комплект герметизації RSTI-TRF.

Параметри екранованих адаптерів перевищують вимоги стандарту CENELEC HD 629.1 S2, що включає в себе BS, VDE, а також інші національні специфікації.

1 Корпус - провідний шар
2 Корпус - ізоляційний шар
3 Клітка Фарадея
4 Кріплення
5 Контакт ємнісного дільника напруги
6 Поводок заземлення
7 Наконечник екрану
8 Вузол герметизації
9 Стрес-конус
10 Наконечник зі зривним болтом
11 Посріблена контактна шпилька

Номінальна напруга Uo/U (кВ)	Перетин* (мм²)	Діаметр по ізоляції (мм)	Позначення для замовлення	
			Кутовий адаптер	Прямий адаптер
6/10	16 - 70	12,7 - 19,2	RSES-VD-525A-E	RSSS-VD-525A-E
	95	17,9 - 25,0	RSES-VD-525B-E	RSSS-VD-525B-E
	95 - 150	17,9 - 25,0	RSES-VD-525C-E	RSSS-VD-525C-E
12/20	25 - 95	17,9 - 25,0	RSES-VD-525B-E	RSSS-VD-525B-E
	70 - 95	17,9 - 25,0	RSES-VD-525C-E	RSSS-VD-525C-E
	70 - 150	21,9 - 28,5	RSES-VD-525D-E	RSSS-VD-525D-E

ПРИМІТКА

* для Al і Cu ущільнених жил 1 і 2 класу згідно з IEC-60228.

RSxS-525x. До комплекту постачання входять матеріали на три фази: екранований корпус, стрес-конус, механічний наконечник для фазної жили, кріпильна скоба, герметик і мастило.

Для кабелів інших конструкцій слід застосовувати модифікації адаптера:
- E - до комплекту входить наконечник для заземлення мідного дротяного екрану
- 01 - мідний стрічковий екран
- 02 - алюмінієвий ламінований екран